201-ПК0.56.004

√Rz 80 (√)

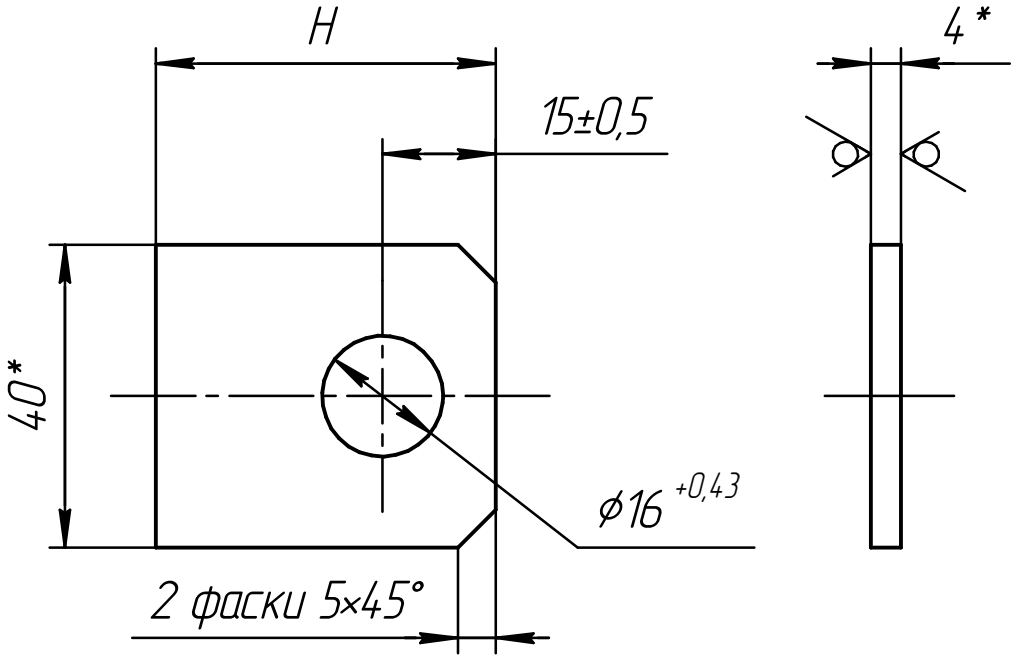

Обозначение	H, мм	Масса, г
201-ПК0.56.004	$45_{-0,62}$	50
201-ПК0.56.004-01	$47,5_{-0,62}$	53

1 *Размеры для справок.

Изм.	Лист	№ докум.	Подп.	Дата
Разраб.		Маюков		
Пров.				
Т.контр.				
ГИП		Лесняк		
Нач. ПКО		Тюлюпа		
Рук. службы		Жижинов		

201-ПК0.56.004

Ушко

Лит.	Масса	Масштаб
	см. табл.	1:1
Лист	Листов 1	

Полоса 4x40 ГОСТ 103-76 / Ст3 ГОСТ 535-88

Проектно-конструкторский отдел
Служба развития производства и проектирования
ОАО "Обеспечение РФЯЦ-ВНИИЭФ"

Перв. примен. | Справ. № | Подп. и дата | Инв. № дубл. | Взам. инв. № | Подп. и дата | Инв. № подл.

Копировал | Формат А4